POS-NR.	BENENNUNG	Stk.
1	10011	1
2	3NO039	1
3	3NO009	1
4	3ME028	1
5	3GR030	1

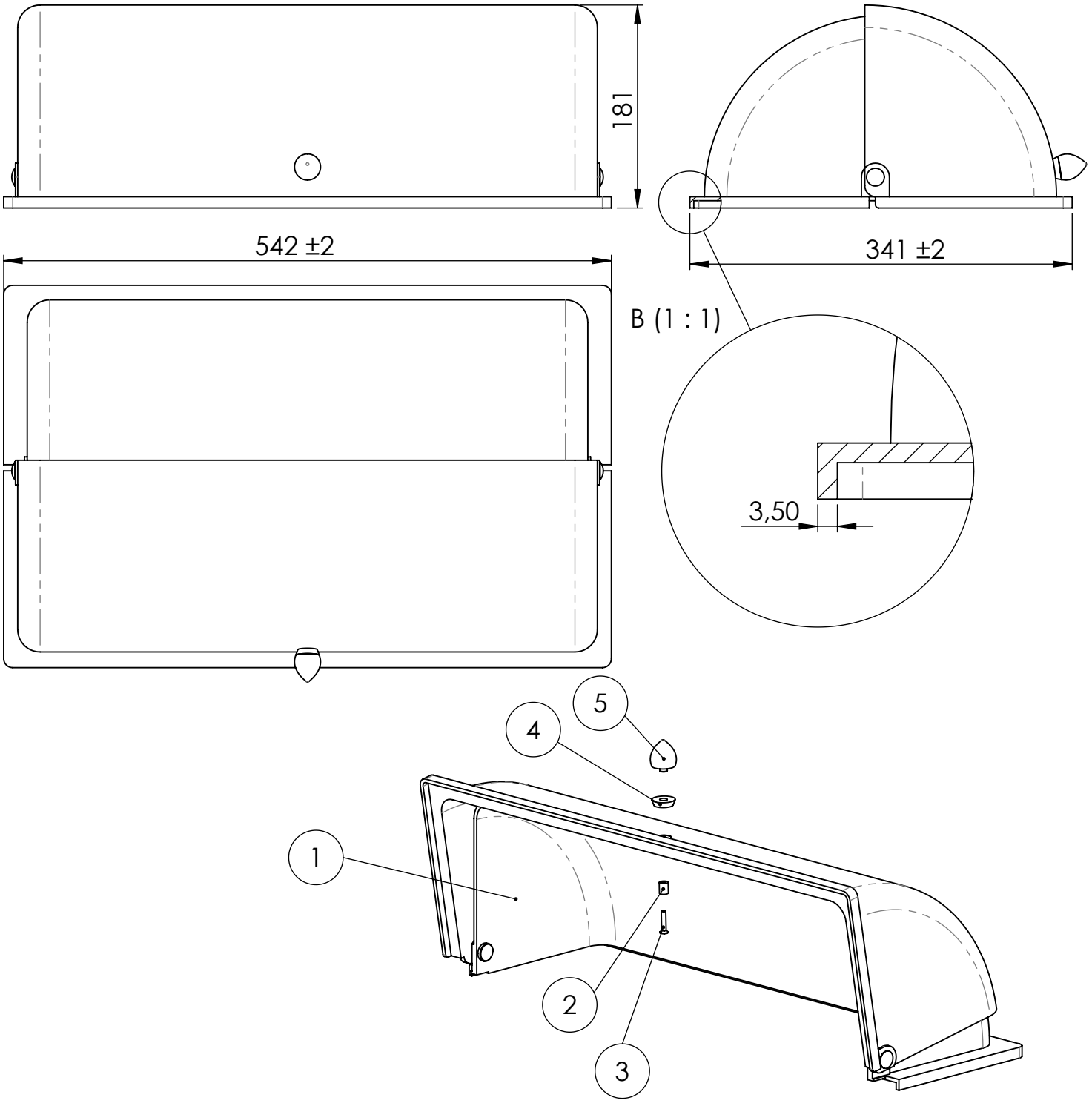

FRILICH THE ORIGINAL